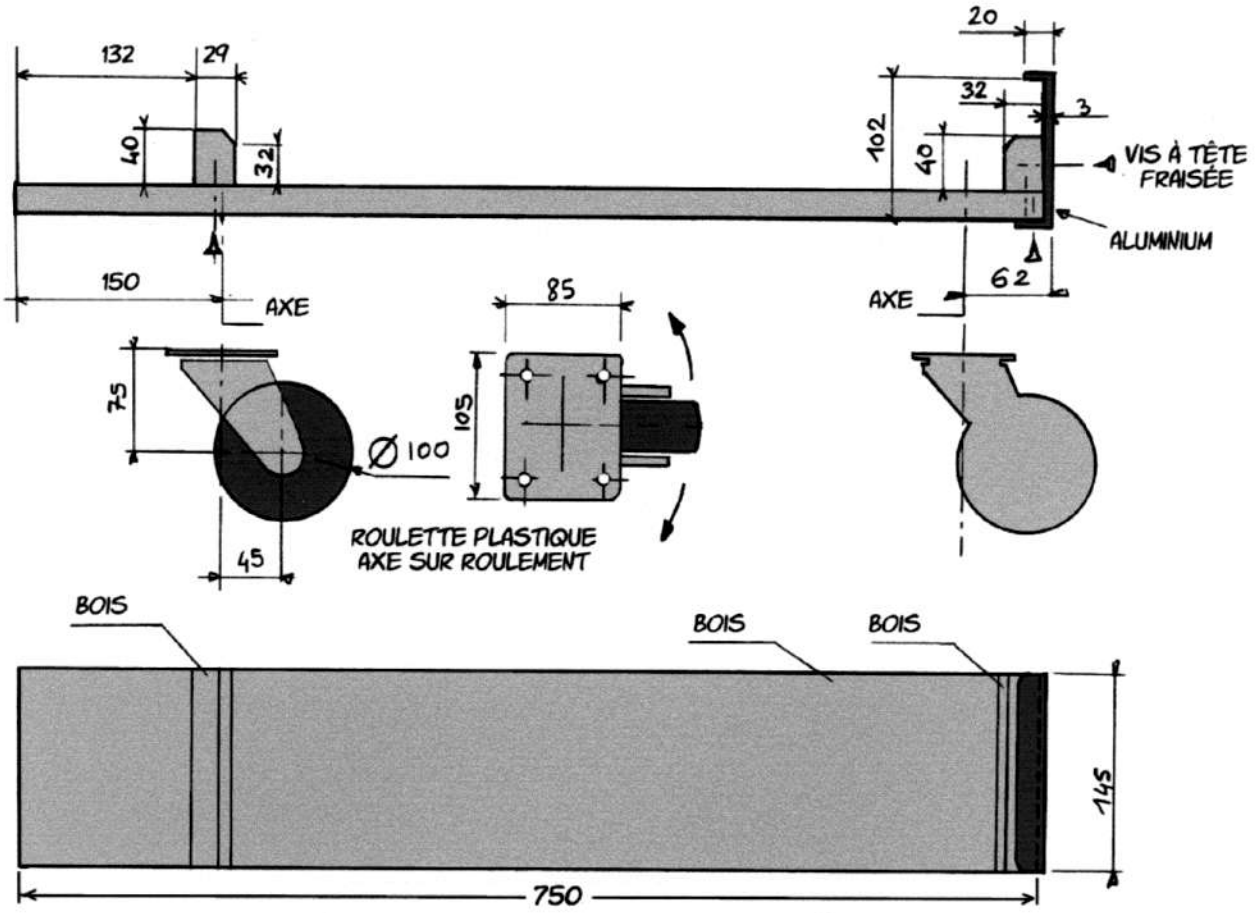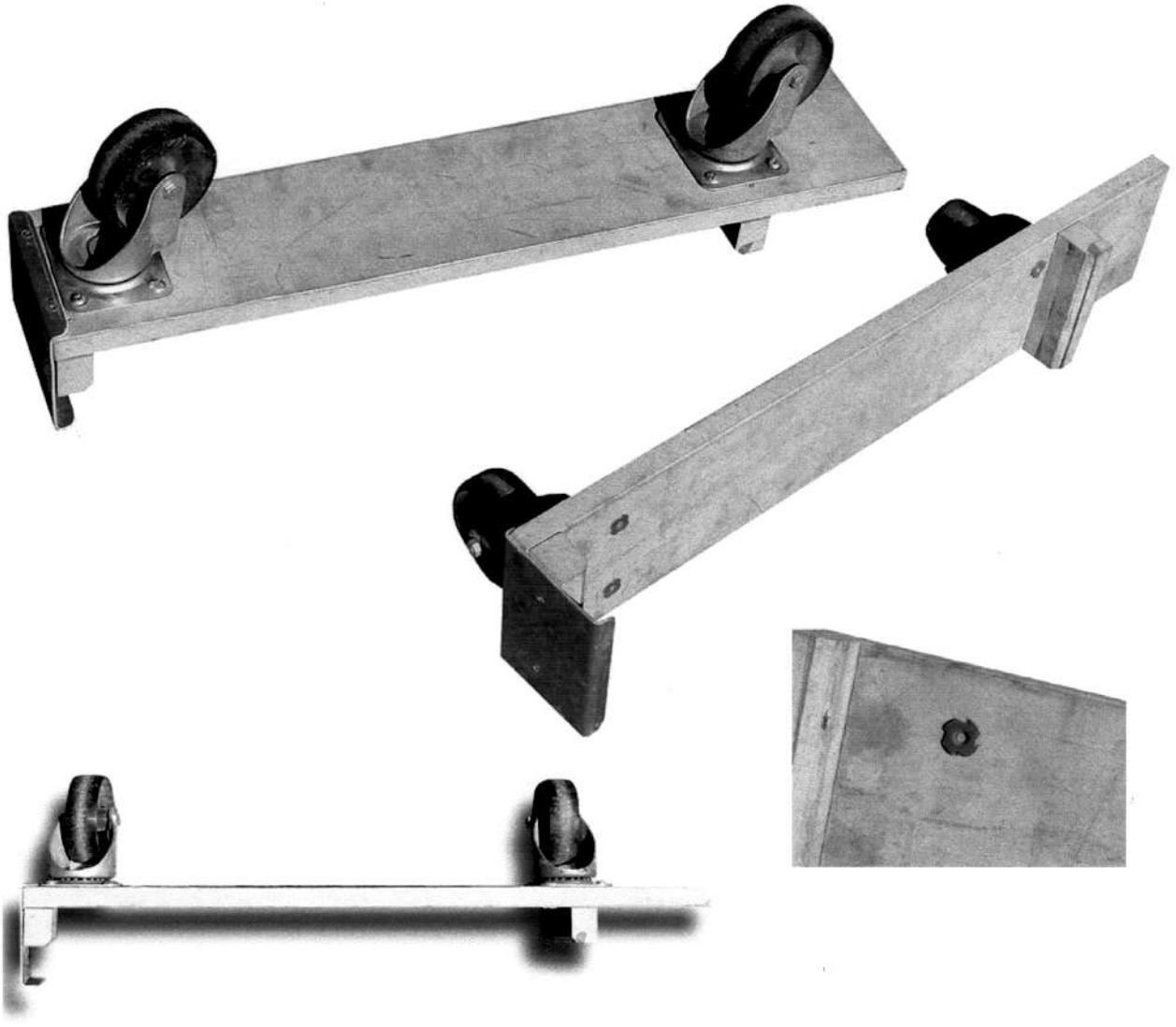
132
29
40
32
20
32
3
102
40
VIS À TÊTE FRAISÉE
ALUMINIUM
150
AXE
62
AXE
85
105
75
Ø 100
45
ROULETTE PLASTIQUE
AXE SUR ROULEMENT
BOIS
BOIS
BOIS
145
750